FC600
МОНТАЖНАЯ СХЕМА

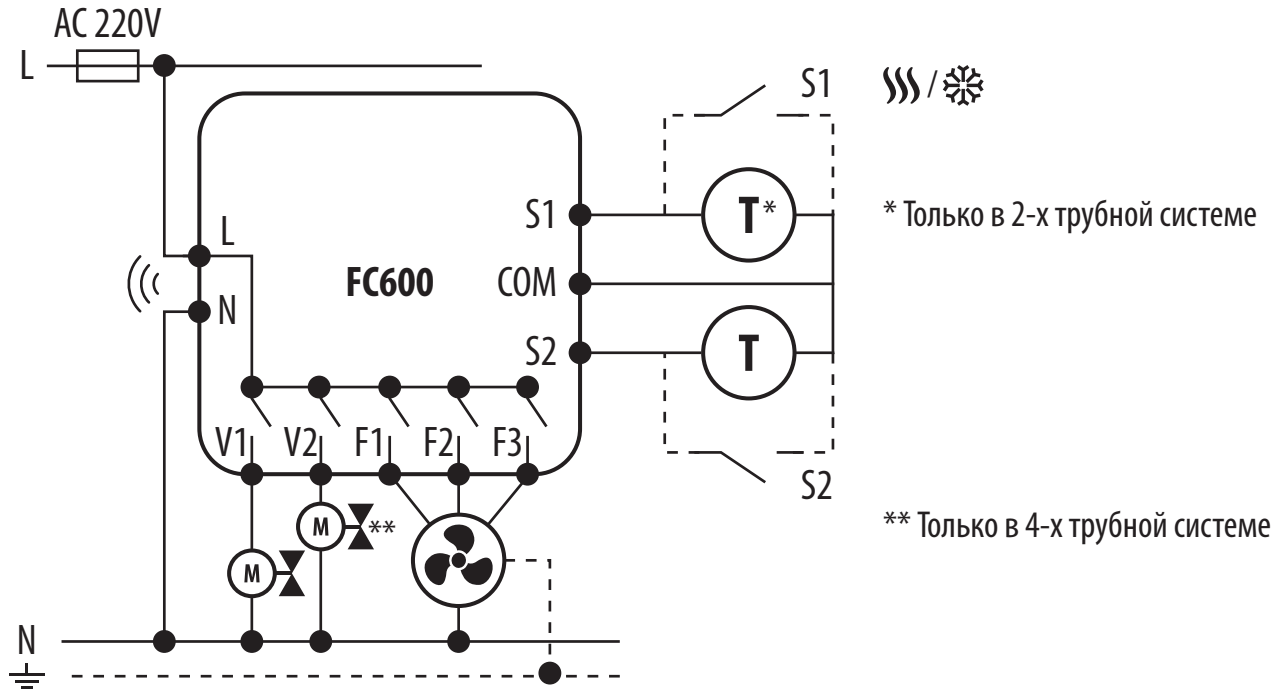

ОПИСАНИЕ ПИКТОГРАММ

	Питание
L, N	Питание 220V AC 50 Hz
	Предохранитель
COM, NO, NC	Беспотенциальные выходы
S, S1, S2	Обозначения входов
SL	Потенциальный выход 220V AC 50 Hz
	Нормально открытый контакт
	Нормально закрытый контакт
	Переключающий контакт NC/COM/NO
	Беспотенциальные клеммы на плате управления котла для подключения внешнего терморегулятора (см. в инструкции к котлу)
	Беспроводная связь
	Насос
M	Электропривод клапана
T	Датчик температуры
	Трехскоростной вентилятор 220V AC
	Любой электроприбор 220V AC 50Hz, в том числе и освещения
T30NC	Термоэлектрический привод
	NSB - синхронизация снижения температуры с другими терморегуляторами
	Внешний нормально разомкнутый контакт
	Трансформатор